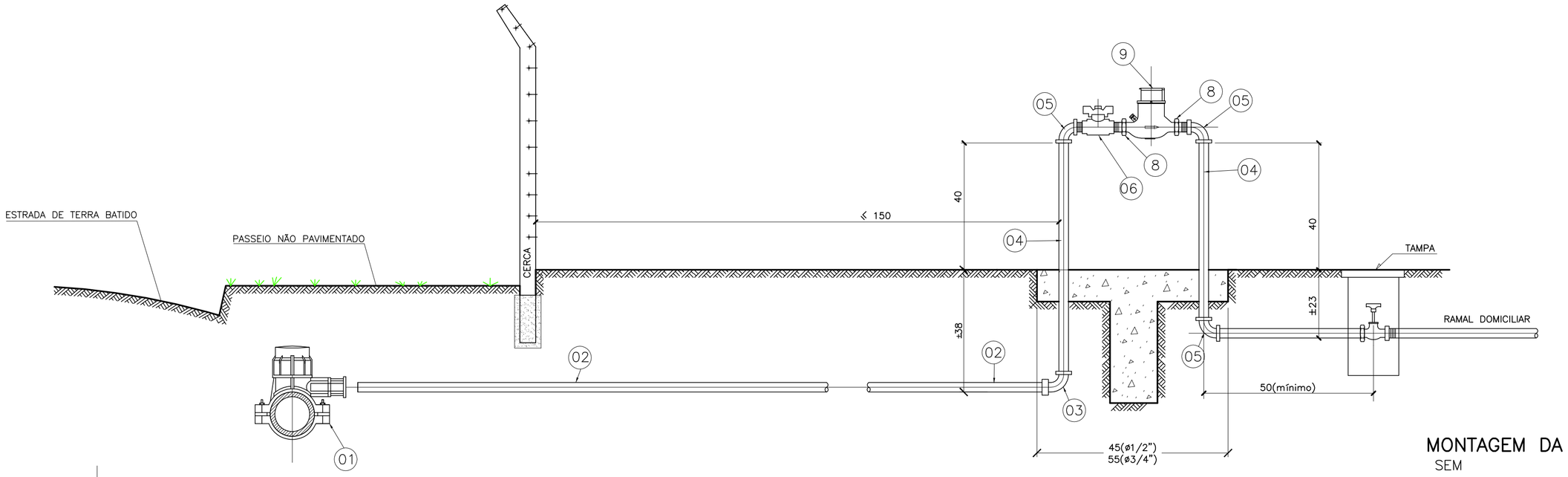

MONTAGEM DA LIGAÇÃO
SEM ESCALA

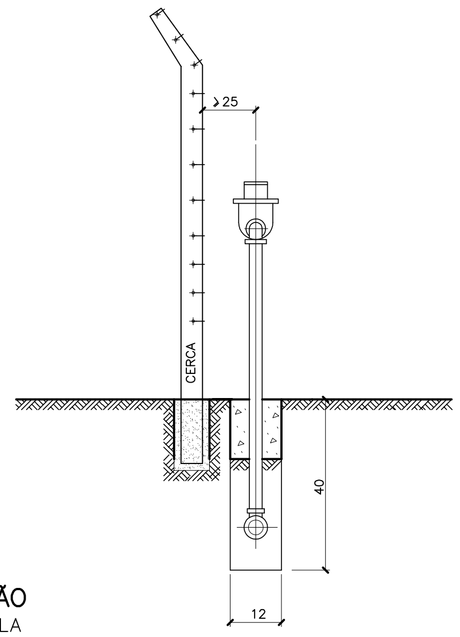

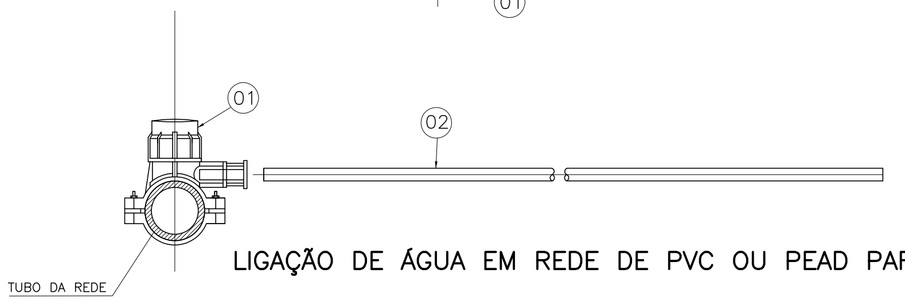

LIGAÇÃO DE ÁGUA EM REDE DE PVC OU PEAD PARA DIÂMETRO 60mm (DE)

SISTEMA DE LACRE
SEM ESCALA

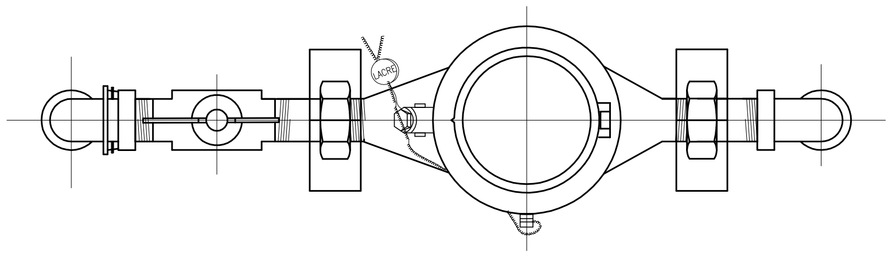

PLANTA

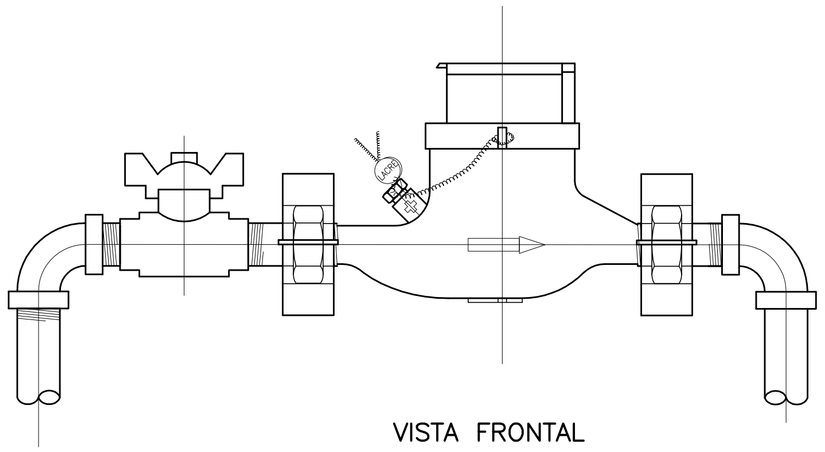

VISTA FRONTAL

MONTAGEM DO CAVALETE
SEM ESCALA

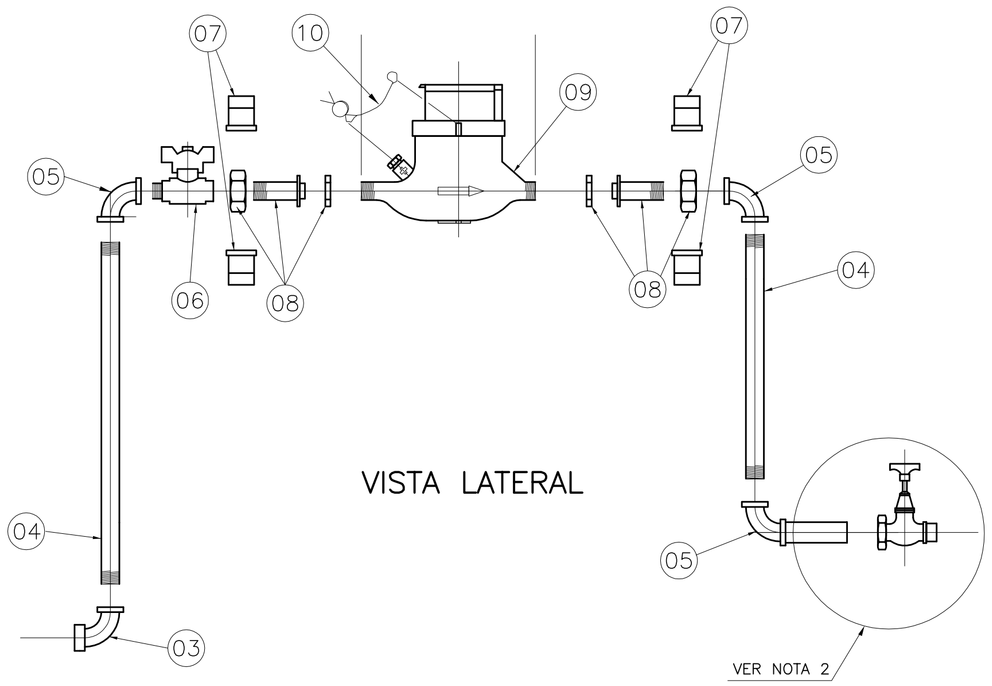

VISTA LATERAL

BASE DO CAVALETE
CONCRETO PRÉ-FABRICADO
SEM ESCALA

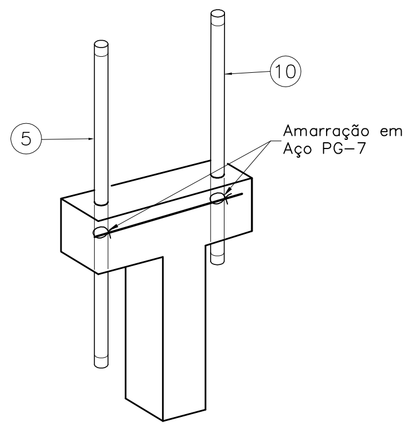

PERSPECTIVA

CONCRETO – TRAÇO 1:2:3
(CIMENTO : AREIA : BRITA ZERO)
CONCRETAR OS TUBOS 5 E 10 COM A BASE

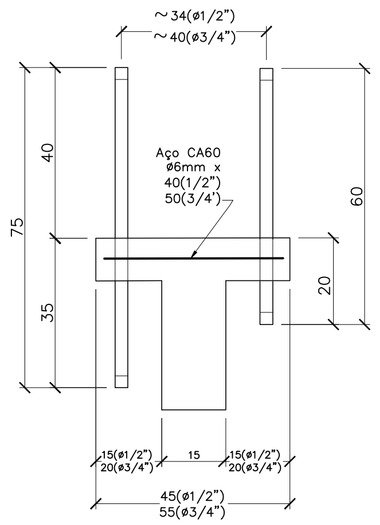

VISTA FRONTAL

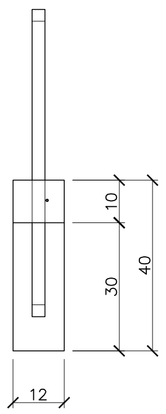

VISTA LATERAL

LISTA DE MATERIAIS

ITEM	DESCRIÇÃO	DIAM	QUANT	UNID.
01	COLAR EM PEAD OU PP PARA TUBO PVC OU PEAD COM ADAPTADOR PARA TUBO PEAD, CONFORME SAMA 204.1913	–	01	PÇ
02	TUBO DE POLIETILENO (PEAD) , CONF. NBR 5648	60x20	06	M
03	COTOVELO DE 90° DE F°G°, COM ADAPTADOR PARA TUBO PEAD, CONFORME NBR 6943	20	01	PÇ
04	TUBO DE F°G°, CLASSE MÉDIA, COM OU SEM COSTURA , CONFORME NBR 5580 OU DIN 2440 – L=2,00m	1/2"x20mm	02	M
05	COTOVELO DE 90° DE F°G°, CONFORME NBR 6943	1/2"	03	PÇ
06	REGISTRO DE ESFERA MACHO/FÊMEA, BORBOLETA, EM LATÃO, CONF. SAMA 209.1417 (ø1/2") OU 209.1426 (ø3/4")	1/2"	01	PÇ
07	LACRE PARA VIROLA DE HIDRÔMETRO, CONFORME SAMA COD. 229.2996 (ø1/2") OU 229.3001 (ø3/4")	–	02	PÇ
* 08	VIROLA EM LIGA DE COBRE OU F°G°	3/4x1/2"	02	PÇ
09	HIDRÔMETRO CONFORME NORMA COPASA T. 023/–	3/4"	01	PÇ
10	LACRE DO HIDRÔMETRO DE ARAME TRANÇADO GALVANIZADO, 2 FIOS, ESPESSURA 0,46mm CADA, COM SELO DE CHUMBO OU PLÁSTICO	–	01	PÇ

*OBS.: PARA O HIDRÔMETRO DE 1,5 m3/h, O TUBETE APÓS O REGISTRO DE ESFERA DEVERÁ SER SUBSTITUÍDO PELO TUBETE LONGO

NOTAS

1 – DIMENSÕES EM CENTÍMETRO, EXCETO ONDE INDICADO.
2 – O USUÁRIO DEVE INSTALAR UM REGISTRO NO RAMAL DOMICILIAR, PRÓXIMO AO COTOVELO DO CAVALETE.
3 – A POSIÇÃO 3 E 12 ATENDE A ORIENTAÇÃO DA TABELA DE DIMENSIONAMENTO DE LIGAÇÃO / HIDRÔMETRO" ELABORADA.

REV.	DESCRIÇÃO	DATA	EXEC.	VERIF.	APROV.

CONTRATADA: DESPRO DESENVOLVIMENTO DE PROJETOS
CONTRATO Nº 007/2012
RESP. TEC.: ALBERTO OLIVEIRA CHAVES
REG. CREA: 68.765/D

FUNASA Ministério da Saúde Fundação Nacional de Saúde
SUPERINTENDÊNCIA ESTADUAL DE MINAS GERAIS
Divisão de Engenharia de Saúde Pública

CONTRATANTE: FUNASA - Fundação Nacional de Saúde

PROGRAMA: Programa de Aceleração do Crescimento - PAC 2

MUNICÍPIO/ÁREA: CORAÇÃO DE JESUS - MG
SÃO JOAQUIM

TÍTULO: SISTEMA DE ABASTECIMENTO DE ÁGUA
LIGAÇÃO PREDIAL
DETALHES

DATA: AGOSTO/2012
ESCALA: INDICADA
PRANCHA: 16 DE 16
ARQUIVO: DE-2012.007-MG.COJ-SAA-BAS.016=0